Parts Reference Guide
3884

REPLACEMENT PARTS LIST – LISTA DE PARTES DE REPUESTO-ERSATZTEILLISTE-LISTE DE PIECES DE RECHANGE

Pos.	Part No.	BESCHREIBUNG	DESCRIPTION	DESIGNATION	DESCRIPCION
1	14510111	KAPPEN SET	CAP SET	CAPUCHON KIT	CAPEZA KIT
2	14510112	FILTER EINHEIT	FILTER UNIT	FILTRE KIT	FILTRO KIT
3	14510113	MOTOR SET	MOTOR+FAN SET	MOTEUR KIT	MOTOR KIT
4	14510122	KOLBEN SET	PISTON SET	PISTON KIT	PISTÓN SET
5	14512540	GEHÄUSE SET	BODY SET	CORPS KIT	CUERPO KIT
6	14510123	BRENNKAMMER SET	COMBUTION CHAMBER SET	CHAMBRE DE COMBUSTION KIT	CÁMARA COMBUSTIÓN KIT
7	14512702	HANDGRIFF SET	HANDLE SET	POIGNÉE SET	LA MANIIBRA EL JUEGO
8	14510124	MAGAZIN SET	MAGAZIN SET	MAGASIN KIT	LA REVISTA EL JUEGO
9	14510119	VENTILFEDER SET	REED VALVE SET	RESSORT ENSEMBLE	RESORTE, CONJ.
10	14509849	BATTERIE	BATTERY	BATTERIE	LA BATERIA
11	14509850	LADESTATION	CHARGER	CHARGEUR	EL CHARGADOR
12	14512572	MOTOR, KOMPL	MOTOR, COMPL	ENSEMBLE, MOTEUR DE VENTILATEUR	CONJ. MOTOR VENTILADOR
13	14509485	ROTOR, KOMPL.	ROTOR, COMPL.	VENTILATEUR	VENTILDOR
14	14512574	ZÜNDKERZE	SPARK PLUG	BOUGIE	BUJÁ
15	14512576	ZÜNDKABEL	SPARK PLUG LEAD	FIL DE BOUGIE	CABLE DE IGNICIÓN
16	14509494	SCHALLDÄMPFER	SILENCER	FILTRE	FILTRO
17	14509493	VENTILFEDER	REED VALVE	RESSORT	RESORTE
18	14509492	O - RING	O - RING	JOINT TORQUE	ARO TORICO
19	14509488	KOLBENRING	PISTON RING	SEGMENT DE PISTON	ARO DEL PISTON
20	14512577	MIKROSCHALTER	MICRO SWITCH	MICRORUPTEUR	MICROINTERRUPTOR
21	14512546	BATTERIEKONTAKT	BATTERIE CONTACT	CONTACT AVEC LA BATTERIE	BATERÍA DE CONTACTO
22	14509498	ROLLFEDER	SCROLL SPRING	RESSORT ENROUTÉ	MUELLE ESPIRAL
23	14512581	SCHUTZKAPPE	SAFETY COVER	PROTECTEUR	TAPA PROTECTORA
24	14512584	WIPPE, KOMPL	ROCKER COMPL	COUVERCLE DE PILE Á COMBUSTIBLE	CUBIERTA CÉLILA ENERG´TICA
25	14512239	SPANNHÜLSE	SPLIT PIN	DOUILLE FENDUE	PASADOR ELASTICO
26	14512583	SPANNHÜLSE	SPLIT PIN	DOUILLE FENDUE	PASADOR ELASTICO
27	14509187	SPANNHÜLSE	SPLIT PIN	DOUILLE FENDUE	PASADOR ELASTICO
28	14506252	SPANNHÜLSE	SPLIT PIN	DOUILLE FENDUE	PASADOR ELASTICO
29	14510196	SPANNHÜLSE	SPLIT PIN	DOUILLE FENDUE	PASADOR ELASTICO

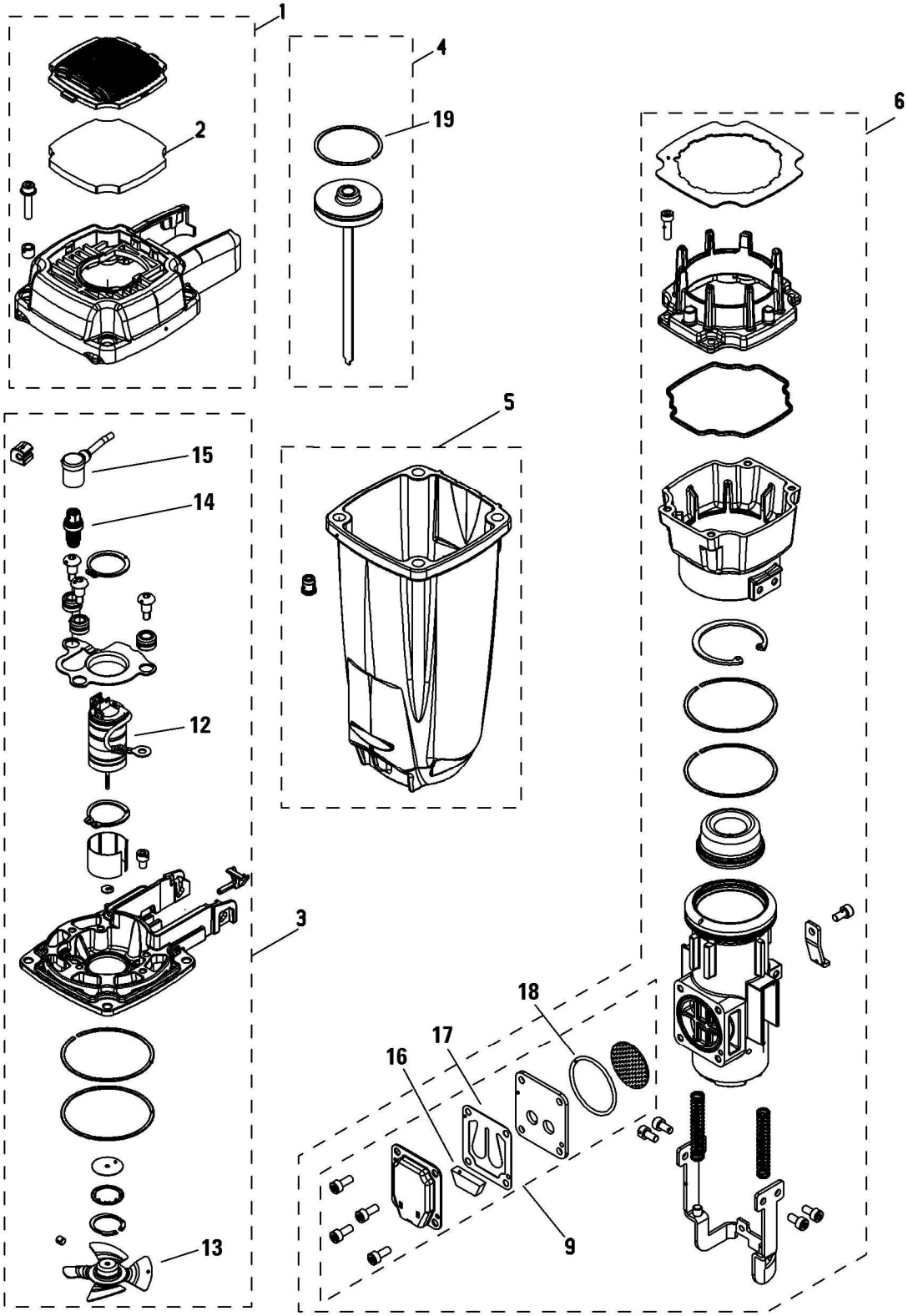
1
2
4
19
6
5
15
14
12
3
18
17
16
9
13

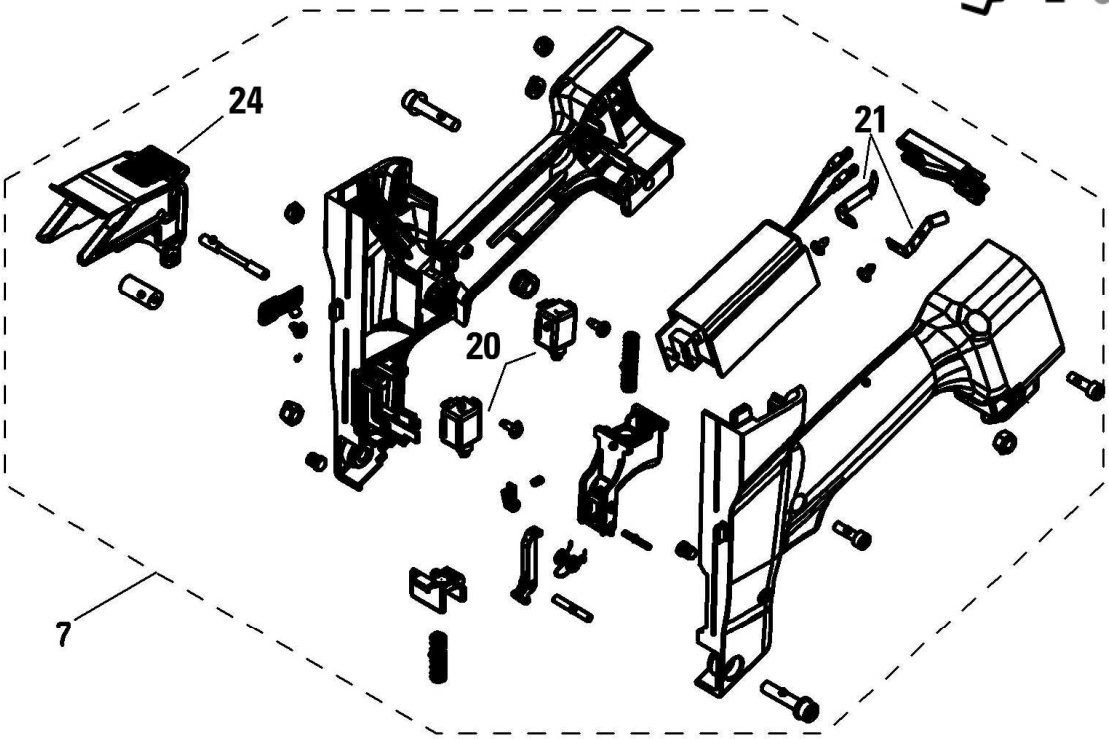
24
21
20
7

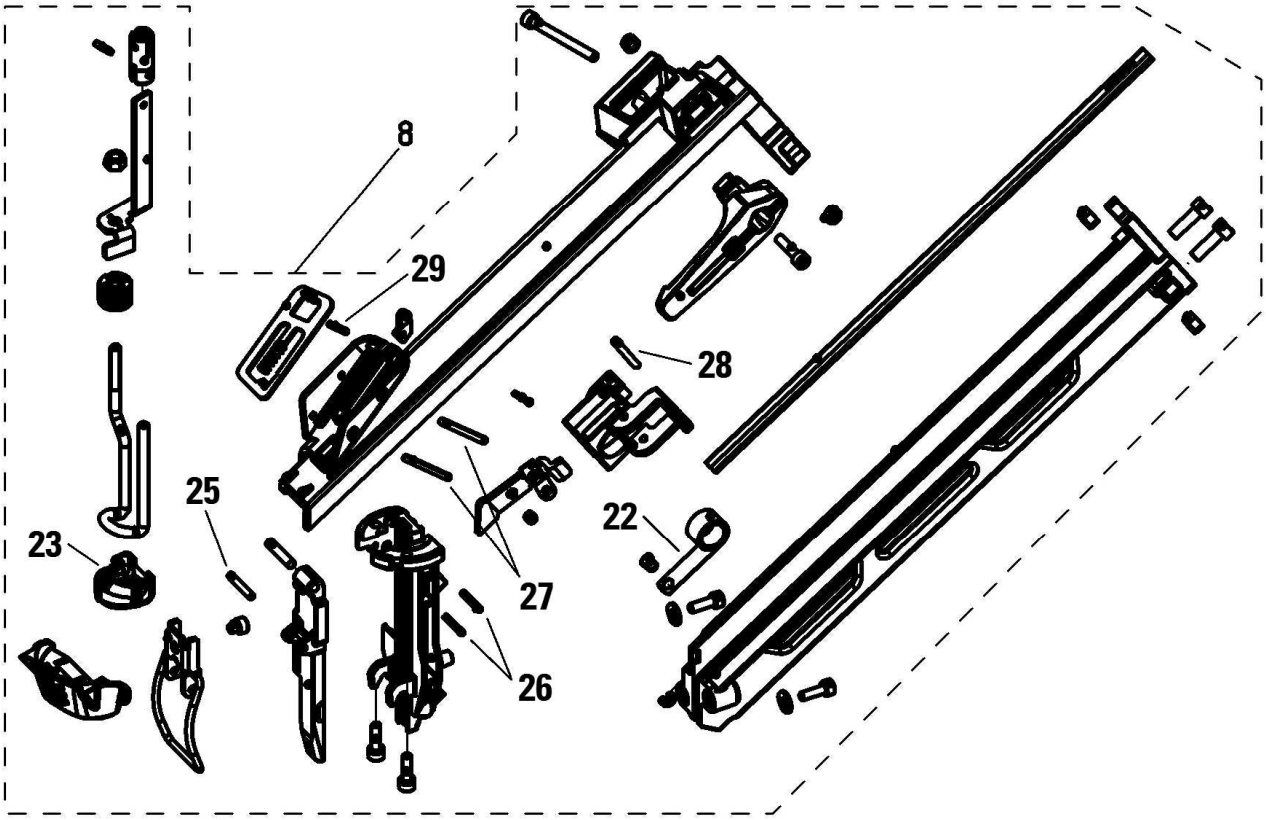
8
29
28
25
22
23
27
26

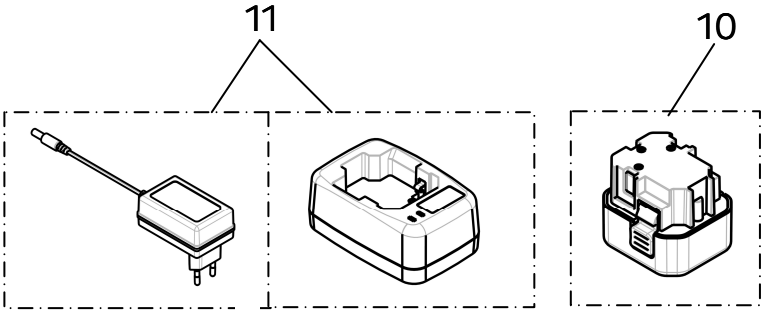
11
10